大隈豊和　NC立フライス盤　2V-NC

２．仕様

２－１　機械仕様

	項目		単位	仕様
テーブル	作業面の長さ × 幅		mm	1200 × 310　テーブル寸法（1350×360）
	T溝幅 × 本数		mm	16 × 4本　(P＝60)
	移動距離	左右	mm	710
		前後	mm	305
		上下	mm	410
	テーブル上面と主軸端面の距離		mm	50 ～ 460
	コラム前面と主軸中心の距離		mm	375
	切削送り速度	左右，前後	mm／min	10 ～ 2000
		上下	mm／min	10 ～ 2000
	早送り速度	左右，前後	mm／min	8000
		上下	mm／min	3000
主軸	回転数		rpm	手動　60　85　115　170　235　320　380 12段　530　720　1050　1450　2000
	主軸テーパー			NST 50
潤滑	主軸ギヤボックス		ℓ	トロコイドポンプ自動給油（45ℓ）
	摺動面		ℓ	自動給油ポンプ（2ℓ）
	Z軸ギヤボックス		ℓ	オイルバス（4．5ℓ）
電動機	主軸用電動機		KW×p	5．5 × 4
	送り用電動機	左右，前後	KW	1．0（ブラシレスサーボモーター）
		上下	KW	1．2（ブラシレスサーボモーター）
	切削油ポンプ		KW×p	0．1 × 4
	潤滑油ポンプ		W×p	25 × 4
切削油装置（油性の場合）			ℓ／min	5（50Hz）　6（60Hz）

項　　目	単位	仕　　様
所要床面積	mm	２５７２×２１００
機械の高さ ×幅×奥行き	mm	２１１０×１８７３×２１００
重量	Kg	３５００
電源装置	KVA	１２

4－1 外観図

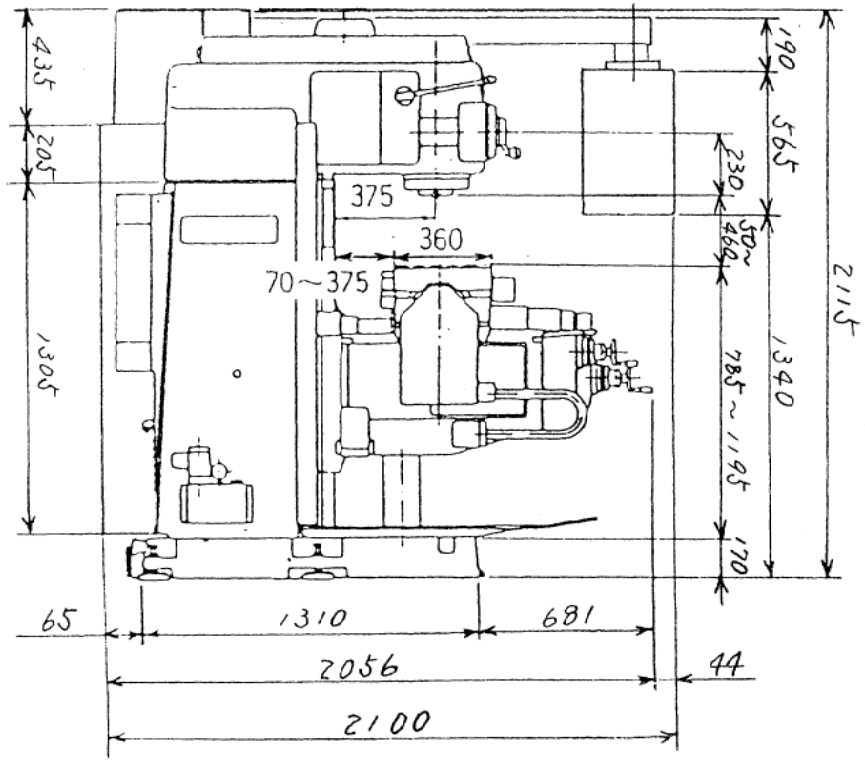
435
205
1305
190
565
230
50～
460
785～1195
170
2115
1340
375
360
70～375
65
1310
681
2056
44
2100

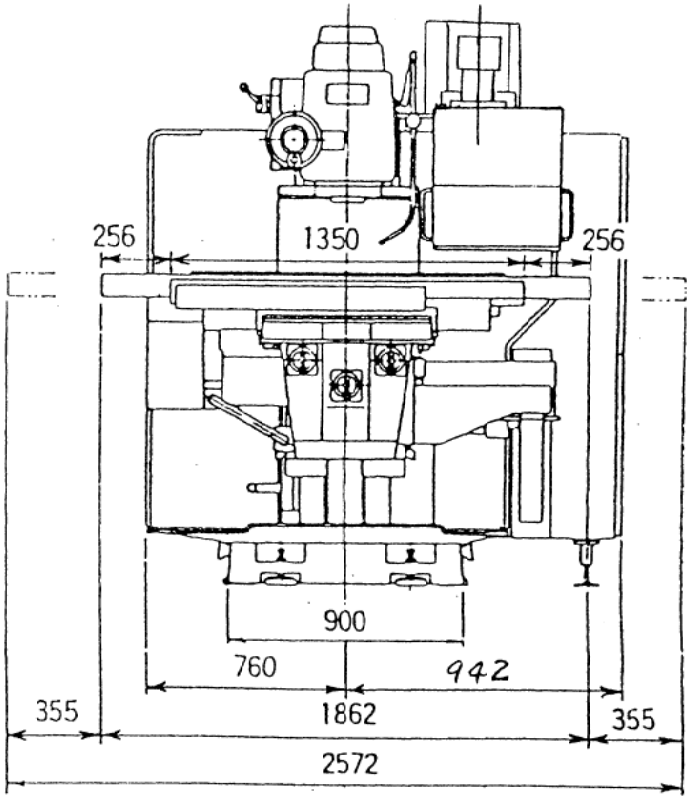
256
1350
256
900
760
942
355
1862
355
2572

4-2 フロアスペース

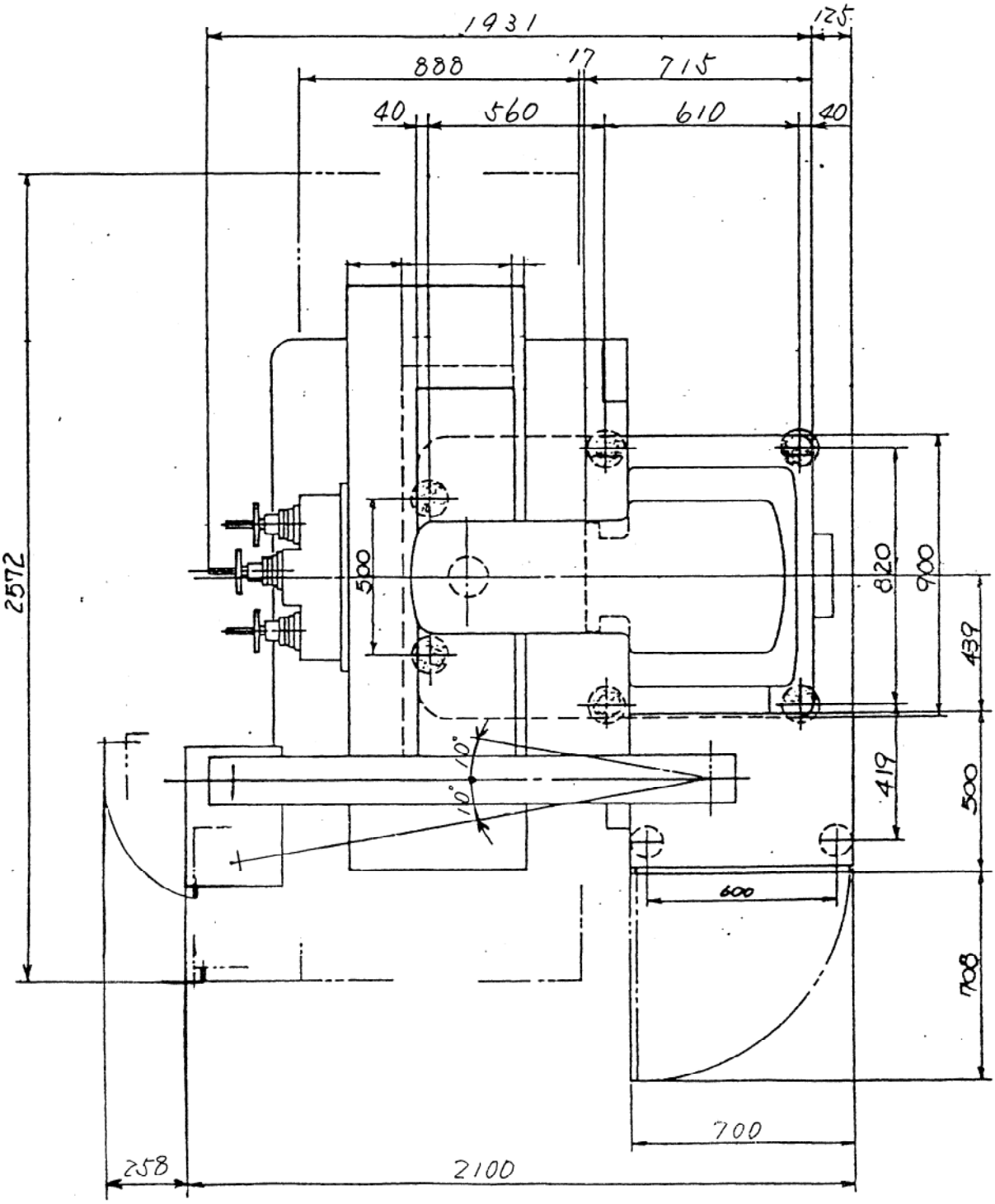
1931
125
888
17
715
40
560
610
40
2572
500
820
900
439
419
500
600
708
10°
10°
700
258
2100

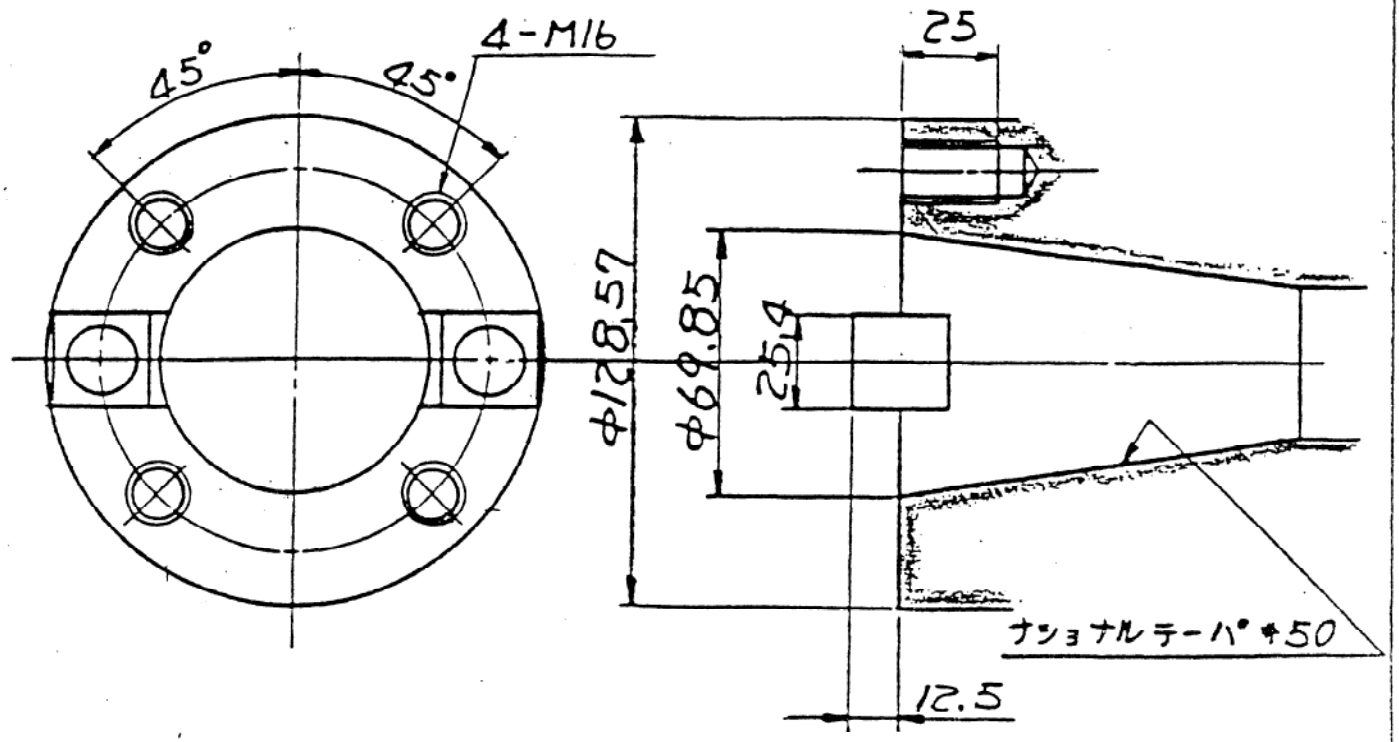

4-3 メインスピンドルノーズ

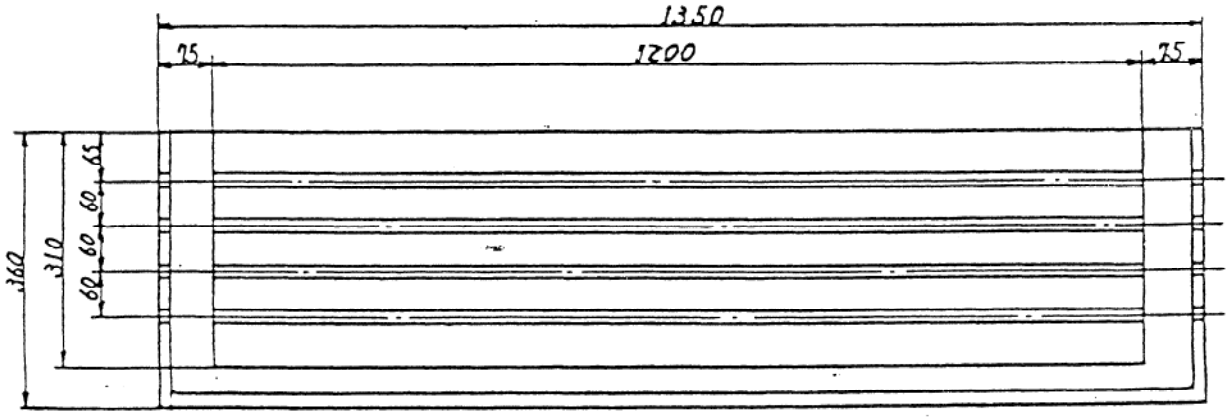

4-4 テーブル

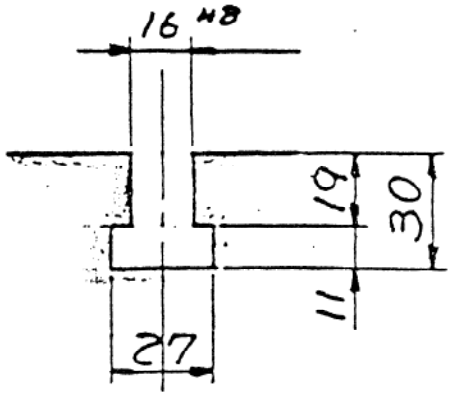

4-5 T 溝

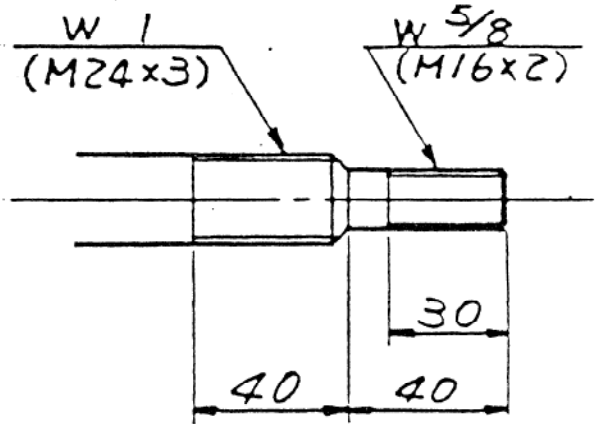

4-6 ドローイン・ロッド先端
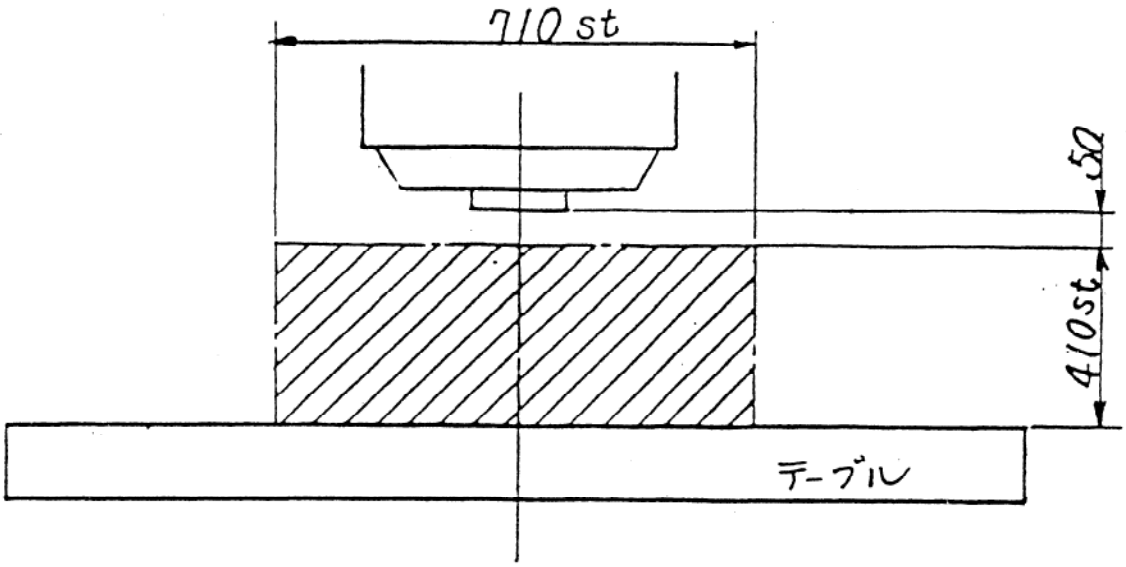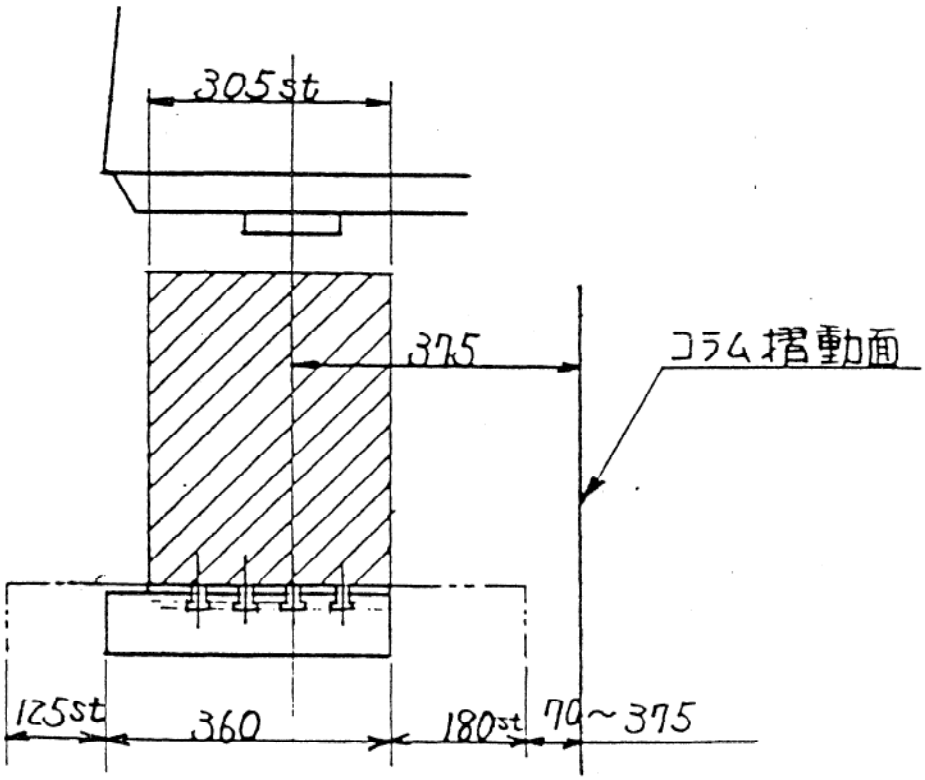
4-7 加工範囲図