山崎技研　NC立フライス盤　YZ-8NC

■寸法図

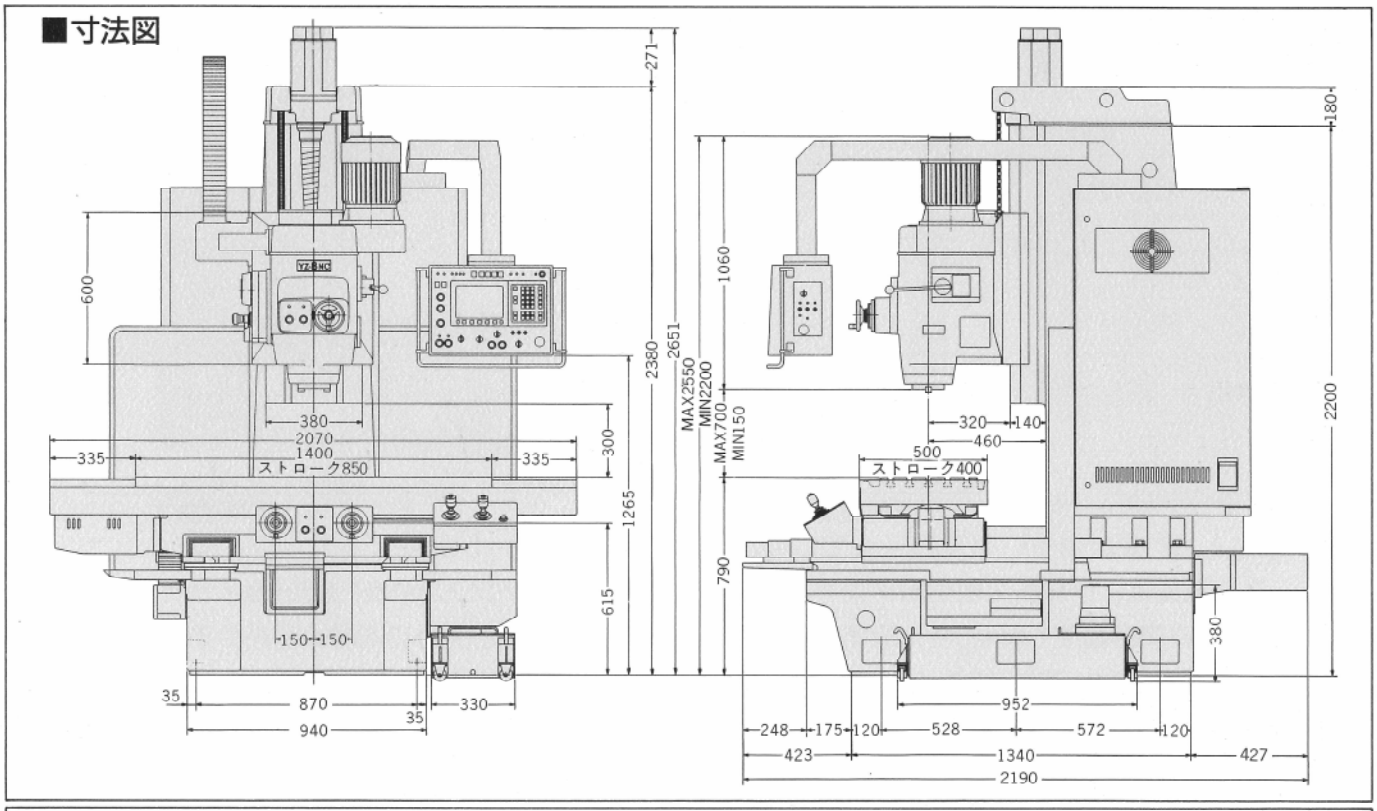

テーブル詳細図

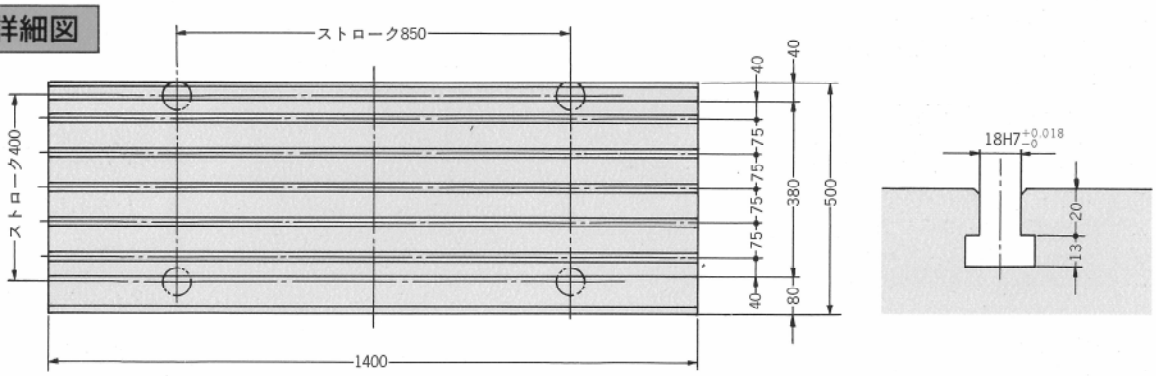

機械系仕様書

項目		摘要
テーブル作業面の大きさ		1400×380mm
テーブルT溝の幅と数		18(H7)mm× 5本
テーブル移動量（X・Y）		850×400mm
テーブル積載重量		500kg
主軸端テーパ穴		N.S.T. No.50
主軸頭移動量（Z）		550mm
主軸端面からテーブル上面までの距離		MAX.700mm　MIN.150mm
主軸中心からコラムスベリ面までの距離		320mm
主軸中心からコラム切落と面までの距離		460mm
テーブル上面からコラム切落し端面までの距離		300mm
床面からテーブル上面までの距離		780mm
主軸回転速度（16段50/60Hz共）		75～2400r.p.m
X・Y・Zの送り速度（はん用：16段，NC：無段）		0～1260mm/min
X・Y・Zの早送り速度		X・Y 8000mm/min　Z 6000mm/min
電動機	主軸伝導用	5.5KW×4P
	X・Y送り用	FANUC ACサーボModel 5(0.9KW)×2台
	Z送り用	FANUC ACサーボModel 10(1.8KW)×1台
	冷却液ポンプ用	0.18KW×2P
	スベリ面潤滑ポンプ用	0.025KW×4P
総電源容量		13.5KVA
機械寸法（縦×横×高さ）		2190×2920×2651mm
機械床面積		1340×940mm
機械総重量		約4800kg